pba

MADE
IN ITALY

INTEGRATED DOOR PULLS

La **collezione Integrated Door Pulls** comprende tre modelli di maniglie conformi alla normativa ADA realizzate per facilitare l'apertura e la chiusura dell'anta con una mano ed evitare pizzicamenti o torsioni del polso. Tutti i modelli si integrano perfettamente nell'anta delle porte offrendo una soluzione minimale, elegante ed inclusiva per la progettazione di ambienti commerciali, uffici, hotel, negozi, ambienti pubblici e strutture sanitarie. Progettati in collaborazione con Gensler, in qualità di Product Design Consultant, sono realizzati in acciaio inossidabile AISI 316L e disponibili in finitura satinata o verniciata a polvere in cinque diverse finiture.

Red List Free
Declare.

LEED®

Design 1

INTEGRATED DOOR PULLS

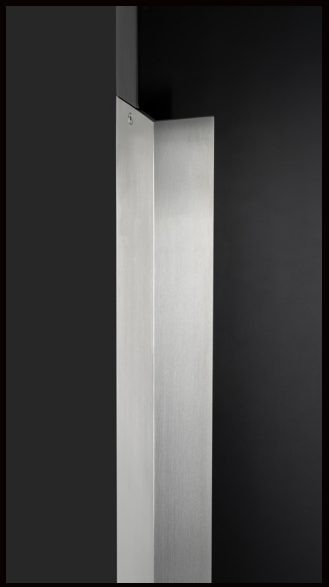

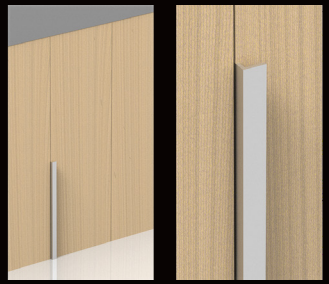

PORTA ANTA SINGOLA

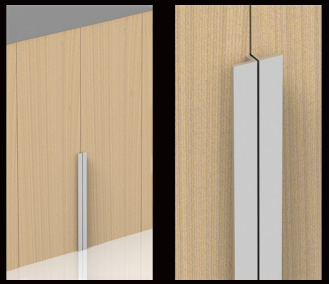

PORTA DOPPIA ANTA

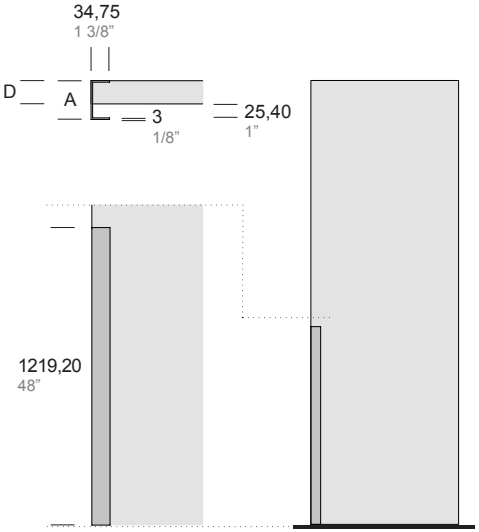

Nota:
La dimensione dello spazio necessario tra i pannelli della porta dovrebbe essere determinata in base allo spessore della porta, al profilo del bordo anteriore della porta e al tipo e alla posizione delle cerniere della porta.

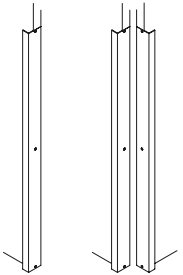

ANTA SINGOLA DOPPIA ANTA

Design 1

ART.	A	D (SPESSORE PORTA)
GBD.D01.0001 .xx	72,85 mm 2 7/8"	44,45 mm 1 3/4"
GBD.D01.0002 .xx	85,55 mm 3 3/8"	57,15 mm 2 1/4"

FINITURE .XX

ACCIAIO INOX

Satinato
.44

ACCIAIO INOX VERNICIATO

Bianco .31 | Champagne .38 | Bronzo .39 | Grigio .32 | Nero .40

Kit di fissaggio per porte in legno incluso:
fissaggio in acciaio inox per finiture Satinato, Bianco e Champagne; fissaggio in nero per finiture Bronzo, Grigio e Nero.

Red List Free
Declare.

LEED®

Design 2

INTEGRATED DOOR PULLS

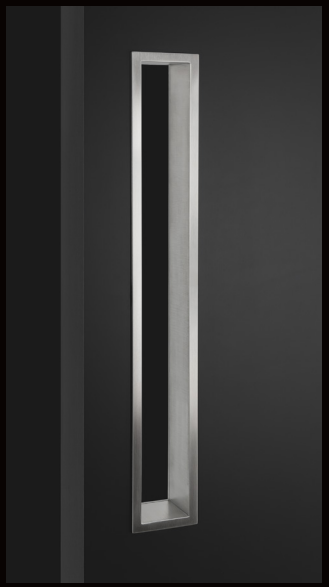

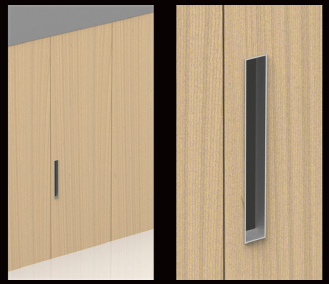

PORTA ANTA SINGOLA

PORTA DOPPIA ANTA

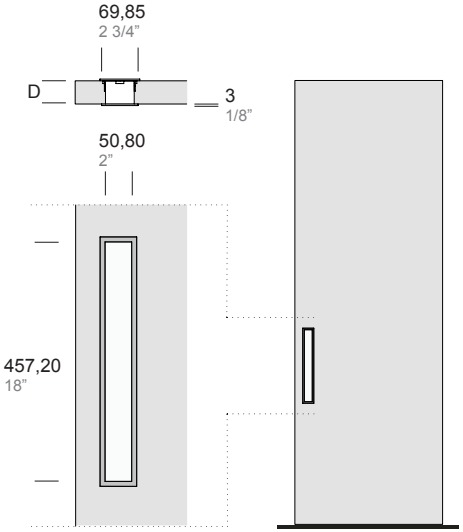

Nota:
La dimensione dello spazio necessario tra i pannelli della porta dovrebbe essere determinata in base allo spessore della porta, al profilo del bordo anteriore della porta e al tipo e alla posizione delle cerniere della porta.

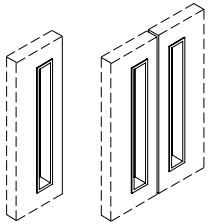

ANTA SINGOLA **DOPPIA ANTA**

Design 2

ART.	D (SPESSORE PORTA)
GBD.D02.0001 .xx	44,45 mm 1 3/4”
GBD.D02.0002 .xx	57,15 mm 2 1/4”

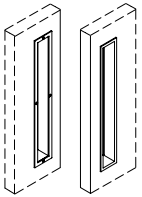

RETRO **FRONTE**

FINITURE .XX

ACCIAIO INOX

Satinato
.44

ACCIAIO INOX VERNICIATO

Bianco .31 | Champagne .38 | Bronzo .39 | Grigio .32 | Nero .40

Kit di fissaggio per porte in legno incluso:
fissaggio in acciaio inox per finiture Satinato, Bianco e Champagne; fissaggio in nero per finiture Bronzo, Grigio e Nero.

Red List Free
Declare.

LEED®

Design 3

INTEGRATED DOOR PULLS

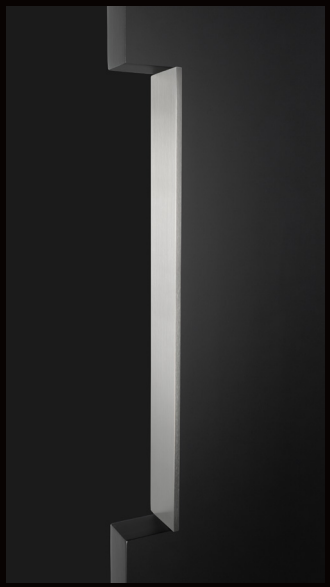

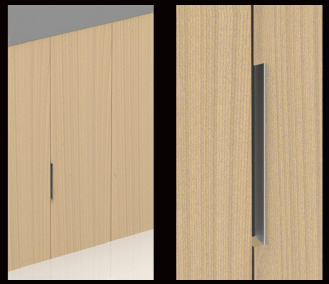

PORTA ANTA SINGOLA

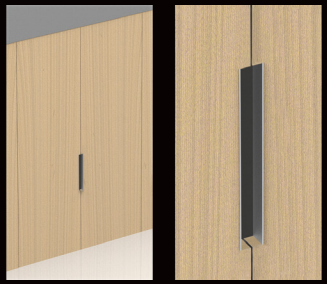

PORTA DOPPIA ANTA

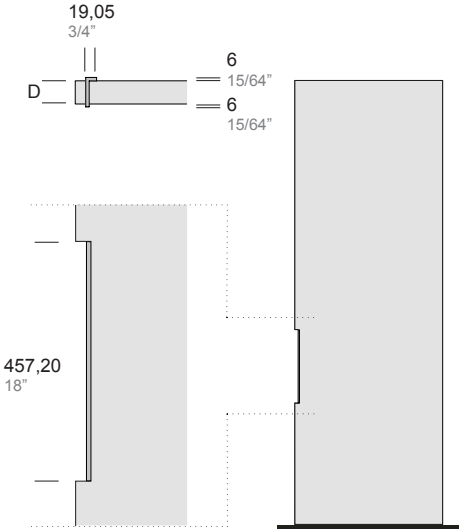

Nota:
La dimensione dello spazio necessario tra i pannelli della porta dovrebbe essere determinata in base allo spessore della porta, al profilo del bordo anteriore della porta e al tipo e alla posizione delle cerniere della porta.

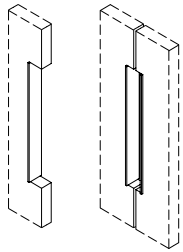

ANTA SINGOLA DOPPIA ANTA

Design 3

ART.	D (SPESSORE PORTA)
GBD.D03.0001 .xx	44,45 mm 1 3/4”
GBD.D03.0002 .xx	57,15 mm 2 1/4”

LAVORAZIONE PORTE CONSIGLIATA

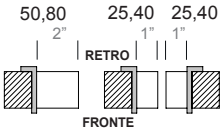

FINITURE .XX

ACCIAIO INOX

Satinato
.44

ACCIAIO INOX VERNICIATO

Bianco .31 | Champagne .38 | Bronzo .39 | Grigio .32 | Nero .40

Kit di fissaggio per porte in legno incluso:
fissaggio in acciaio inox per finiture Satinato, Bianco e Champagne; fissaggio in nero per finiture Bronzo, Grigio e Nero.

KIT DI FISSAGGIO INCLUSO (SOLO PER PORTE IN LEGNO)

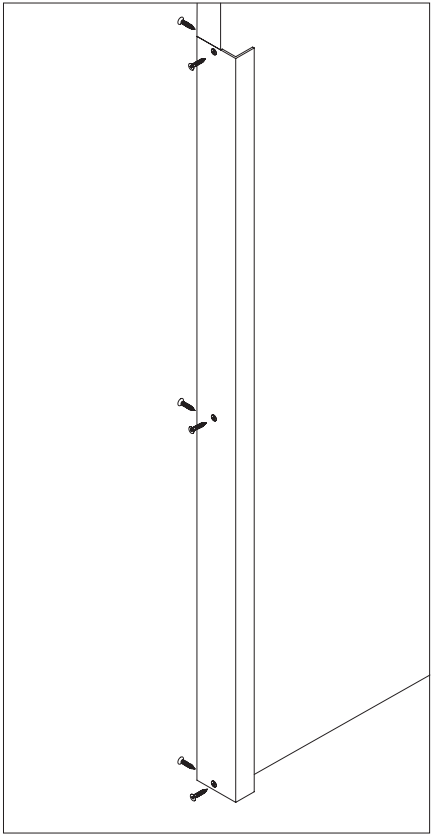

GBD.D01.0001
GBD.D01.0002

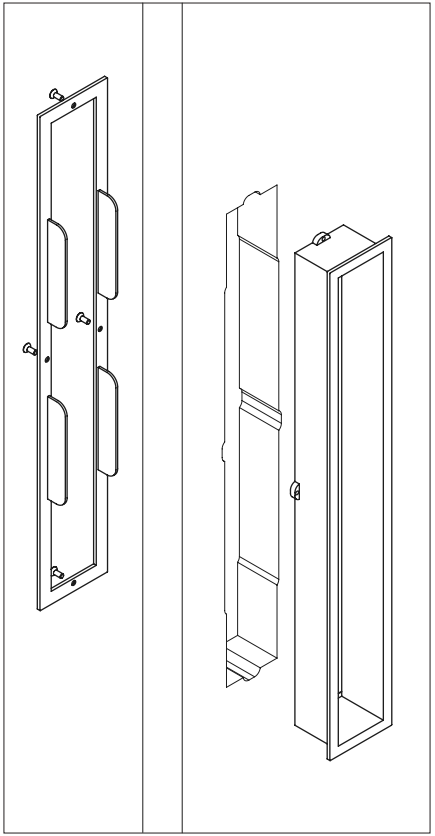

GBD.D02.0001
GBD.D02.0002

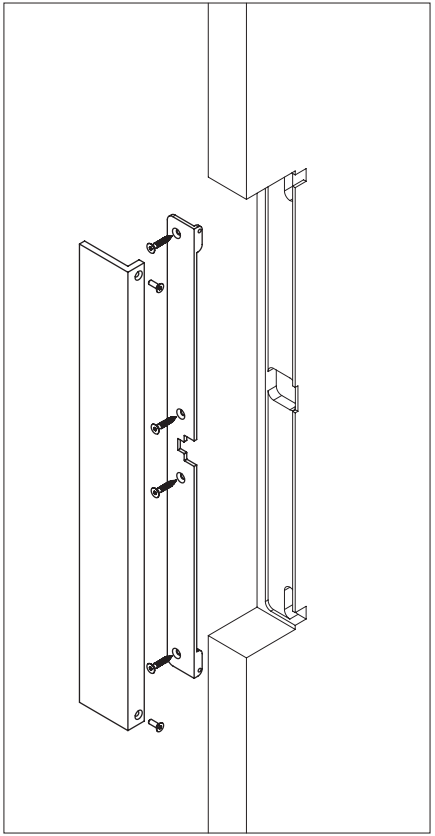

GBD.D03.0001
GBD.D03.0002

Chemical composition of AISI stainless steel grades

Material - Stainless steel	*C%*	*Cr%*	*Ni%*	*Mo%*
AISI 430 (1.4016)	0,12 max	14.0-18.0	/	/
AISI 304 (1.4301)	0,08 max	18.0-20.0	8.0-10.5	/
AISI 316 (1.4401)	0,08 max	16.0-18.0	10.0-14.0	2.00-3.00
AISI 316L (1.4404) *	**0,03 max**	**16.0-18.0**	**10.0-14.0**	**2.00-3.00**

***Standard pba**

Estimated pit corrosion time – time to penetrate 1 mm (years) by steel type

Location - Stainless Steel	*Marine*	*Semi-industrial*	*Rural*
Stainless steel AISI 430 (1.4016)	N/A	85	250
Stainless steel AISI 304 (1.4301)	145	135	770
Stainless steel AISI 316 (1.4401)	**260**	**525**	**1200**

Source: The British Stainless Steel Association [BSSA]

L'acciaio inox AISI 316L è una lega austenitica. Si distingue dalle altre leghe di acciaio inossidabile per l'alta percentuale di molibdeno che garantisce una resistenza superiore alla corrosione e agli agenti atmosferici. In questa lega è maggiore anche la percentuale di nickel per garantire una maggiore stabilità. Inoltre la lettera "L" indica un basso contenuto di carbone che è uguale o inferiore allo 0,03%. Questa caratteristica prolunga i tempi di precipitazione del cromo-carburo evitando il rischio di corrosione dopo la saldatura.

I PRODOTTI PBA CONTRIBUISCONO AI PREREQUISITI E AI CREDITI LEED

LEED® (Leadership in Energy Environmental Design) è un sistema di certificazione a base volontaria per la gestione, la progettazione e la costruzione di edifici sostenibili dal punto di vista sociale, ambientale, economico e del benessere per gli utilizzatori. Nato negli Stati Uniti nel 1993 per opera di U.S. Green Building Council (USGBC), LEED è oggi lo standard per la certificazione di sostenibilità degli edifici più diffuso al mondo. Considera tutti gli ambiti che coinvolgono la progettazione e la gestione di edifici o quartieri sia commerciali che residenziali, nuovi o in riqualificazione.

DECLARE LABEL

Tutti i modelli della Collezione Integrated Door Pulls hanno etichetta Declare Red List Free. La Declare Label è come un'etichetta nutrizionale per il settore edile. È una dichiarazione trasparente e garantita da un ente terzo, L'International Living Future Institute, relativa al prodotto, che elenca tutti gli «ingredienti» contenuti per aiutare gli utilizzatori a garantire ambienti di vita interni più sani. Rivela da dove proviene un prodotto, i materiali di cui è composto e il suo percorso di fine vita. La Declare Label è stata approvata equivalente ai crediti LEED per il percorso di conformità per il sistema di certificazione degli edifici LEED v4. La dichiarazione «Red List Free» della Declare Label è conforme ai requisiti richiesti dal Red List of Building Material, che elenca i materiali utilizzati nel settore edile, che inquinano l'ambiente, si bio-accumulano a livelli tossici nella catena alimentare e/o sono dannosi per i lavoratori edili e delle fabbriche.

ADA

Tutti i modelli sono conformi alla normativa ADA e ai requisiti di accessibilità degli edifici, tuttavia per l'interpretazione finale della reale conformità ai criteri di accessibilità si devono valutare le peculiari caratteristiche del progetto e dalle normative locali vigenti.

NOTE PER L'INSTALLAZIONE

Legno massello o pannelli di fibra a media densità (MDF) sono consigliati come supporti. Materiali di qualità inferiore, come il truciolato, potrebbero influire sulla resistenza della connessione. La dimensione dello spazio necessario tra i pannelli della porta dovrebbe essere determinata in base allo spessore della porta, al profilo del bordo anteriore della porta e al tipo e alla posizione delle cerniere della porta.

PULIZIA

CONDIZIONI GENERALI DI VENDITA

1. CONTRATTO
1.1 La fornitura dei prodotti illustrati nel presente listino ("Prodotti") di PBA SpA ("PBA") è regolata dalle presenti condizioni generali di vendita ("Condizioni Generali").
Le presenti Condizioni Generali, in quanto compatibili, si applicano anche alla fornitura di pezzi di ricambio.
1.2 Il contratto di vendita dei Prodotti ("Contratto") è concluso fra le parti con la ricezione da parte del Cliente della conferma d'ordine di PBA.
Le presenti Condizioni Generali sono da considerare quale parte integrante ed essenziale di ogni Contratto.
1.3 Le presenti Condizioni Generali devono essere sottoscritte per accettazione dal Cliente ed allegate al primo ordine d'acquisto di Prodotti inviato a PBA, restando inteso che le stesse si applicheranno a ogni successivo Contratto.
1.4 Le presenti Condizioni Generali s'intendono in ogni caso implicitamente accettate dal Cliente per ogni fornitura di Prodotti, se non espressamente rifiutate per iscritto dal Cliente con comunicazione da trasmettere a PBA al più tardi entro 5 (cinque) giorni dalla data di ricezione della conferma di PBA del primo ordine d'acquisto di Prodotti inviato dal Cliente. Laddove il Cliente rifiuti espressamente una o più delle presenti Condizioni Generali entro tale termine, PBA sarà libera di recedere dal Contratto, mediante semplice comunicazione scritta al Cliente e senza ulteriori obblighi.
1.5 Le condizioni generali di qualsiasi natura, apposte e/o inserite nei moduli d'ordine e/o altri documenti trasmessi dal Cliente a PBA, e/o in altro modo resi conoscibili a quest'ultima, non si applicheranno ai Contratti e/o a qualsiasi fornitura di Prodotti.
Eventuali termini e/o condizioni speciali di fornitura proposti dal Cliente saranno applicabili al Contratto solo se espressamente contenuti nella conferma d'ordine di PBA.
Eventuali modifiche e/o integrazioni alle presenti Condizioni Generali saranno vincolanti solo se accettate per iscritto da entrambe le parti.

2. LUOGO E TERMINI DI CONSEGNA DEI PRODOTTI
2.1 La scelta di una disciplina Incoterm non influisce sull'individuazione del luogo di consegna dei Prodotti che, in ogni caso, s'intendono consegnati al Cliente nel luogo e nel momento in cui gli stessi sono messi a disposizione del vettore, per il relativo trasporto, presso lo stabilimento di PBA in Tezze sul Brenta (Vicenza), Italia.
In ogni caso, salvo diverso accordo scritto delle parti, PBA non è mai responsabile per ritardi verificatisi durante il trasporto.
2.2 I termini di consegna dei Prodotti (i) sono precisati nella conferma d'ordine di PBA, (ii) hanno carattere indicativo e (iii) non sono qualificabili come termini essenziali.
2.3 In caso di ritardo nella consegna dei Prodotti presso lo stabilimento PBA, causati da caso fortuito, forza maggiore o da altri eventi non imputabili a dolo e/o colpa grave di PBA, il Cliente non potrà pretendere alcun risarcimento del danno né chiedere la risoluzione del Contratto e/o la riduzione del prezzo dei Prodotti.

3. INCOTERMS
Salvo diverso accordo scritto, i Prodotti e i relativi prezzi s'intendono con consegna Franco Fabbrica (Ex-works - EXW – Incoterms 2000), stabilimento di PBA in Tezze sul Brenta (VI), Italia o nel diverso luogo indicato da PBA nella comunicazione di Prodotti pronti per la consegna.

4. ORDINI – PRODOTTI NON STANDARD E/O SU MISURA
4.1 Gli ordini d'acquisto devono essere trasmessi per iscritto, completi di tutti i dati necessari per la progettazione e costruzione dei Prodotti.
4.2 Quando già approvate dal Cliente per la fornitura di Prodotti da catalogo, resta inteso che le presenti Condizioni Generali si applicheranno anche agli ordini di Prodotti non standard, fuori catalogo e/o da fabbricare su misura, se confermati da PBA.
4.3 Ogni eventuale ritardo del Cliente nella trasmissione di dati, misure e/o specifiche tecniche dei Prodotti oggetto del Contratto, potrà determinare un proporzionale differimento dei termini di consegna, che saranno nuovamente stabiliti da PBA in base alle proprie esigenze industriali.

5. PREZZI E PAGAMENTI
5.1 I prezzi indicati nel presente listino sono indicativi e potranno essere modificati da PBA in qualsiasi momento.
Il prezzo effettivo dei Prodotti è indicato nella conferma d'ordine di PBA e, se non diversamente indicato, si intende al netto di IVA.
Eventuali variazioni o modifiche dei Prodotti, concordate dalle parti dopo la trasmissione della conferma d'ordine di PBA, comporteranno un adeguamento del relativo prezzo in ragione di possibili aumenti dei costi di produzione e/o delle materie
prime, secondo quanto di volta in volta concordato dalle parti.
5.2 Il prezzo dei Prodotti dovrà essere versato dal Cliente secondo le modalità e alle scadenze indicate nella conferma d'ordine di PBA, o altrimenti concordate dalle parti.
L'eventuale ritardato o mancato ritiro dei Prodotti non determina alcuna proroga e/o differimento dei dei termini di pagamento.
5.3 PBA avrà facoltà di sospendere la consegna dei Prodotti qualora: (a) le condizioni patrimoniali e/o finanziarie del Cliente siano tali da mettere in pericolo il relativo pagamento; (b) il Cliente non provveda al puntuale pagamento di Prodotti forniti da PBA in precedenza, anche nell'ambito di altri Contratti, sino all'integrale pagamento delle somme in sofferenza e/o alla prestazione da parte del Cliente di idonee garanzie per le consegne in corso, fermo in ogni caso il diritto di PBA al risarcimento di eventuali danni.
5.4 In nessun caso, eventuali vizi e/o difetti dei Prodotti, quand'anche espressamente riconosciuti da PBA, nonché eventuali ritardi rispetto alle date di consegna convenute, conferiranno al Cliente la facoltà di sospendere i relativi pagamenti, e/o qualsiasi altro pagamento dovuto a PBA anche in forza di altri rapporti contrattuali.
5.5 In caso di ritardo nei pagamenti, PBA avrà diritto al pagamento degli interessi di mora sulla somma non pagata al tasso previsto dalla legge.
5.6 In nessun caso il Cliente avrà facoltà di compensare quanto dovuto a PBA a titolo di prezzo dei Prodotti con eventuali somme a qualsiasi titolo dovute da PBA.

6. RISERVA DI PROPRIETÀ
PBA rimarrà la sola proprietaria dei Prodotti sino alla data del loro totale pagamento.
In caso di risoluzione del Contratto per inadempimento del Cliente, eventuali pagamenti anticipati dal Cliente saranno trattenute da PBA a titolo d'indennizzo nei limiti stabiliti dalla legge, salvo il diritto di quest'ultima al risarcimento di ulteriori danni.

7. GARANZIA
7.1 PBA garantisce l'assenza di vizi e difetti nella lavorazione e nei materiali utilizzati per la fabbricazione dei Prodotti per 24 (ventiquattro) mesi dalla data di consegna ("Periodo di Garanzia").
7.2 Nel caso in cui i reclami sollevati dal Cliente durante il Periodo di Garanzia siano fondati e accettati da PBA, quest'ultima provvederà, a propria esclusiva discrezione, alla riparazione e/o sostituzione del/i Prodotto/i e/o componenti di i Prodotto difettosi, con consegna degli stessi al Cliente Ex-Works (EXW - Incoterms 2000), stabilimento PBA in Tezze sul Brenta (VI), Italia.
Gli obblighi di garanzia saranno efficaci e vincolanti solo ove a PBA sia data la possibilità di verificare la sussistenza dei vizi e/o difetti contestati dal Cliente.
L'obbligazione di garanzia a carico di PBA s'intende integralmente adempiuta con l'eliminazione del vizio e/o difetto contestato dal Cliente, o con la sostituzione del Prodotto e/o della componente difettosa, senza altri oneri od obblighi a carico di quest'ultima.
Salvo diverso esplicito accordo scritto tra le parti tutte le spese di trasporto per la resa a PBA dei Prodotti e/o dei componenti difettosi, nonché tutte le altre spese accessorie agli interventi di riparazione o di sostituzione saranno a carico e a rischio del Cliente.
7.3 A pena di decadenza dalla garanzia, il Cliente dovrà denunziare per iscritto, a mezzo raccomandata a.r., i vizi e/o i difetti riscontrati entro e non oltre 8 (otto) giorni dalla data di effettiva consegna dei Prodotti o, trattandosi di vizi o difetti occulti, entro e non oltre 8 (otto) giorni dalla scoperta degli stessi.
7.4 La garanzia è esclusa qualora i vizi e/o difetti dei Prodotti siano stati determinati dalle seguenti cause:
(i) riparazioni, alterazioni e/o modifiche non autorizzati per iscritto da PBA;
(ii) normale usura dei materiali o di singoli componenti;
(iii) improprio uso e/o applicazione dei Prodotti;
(iv) difetti e/o errori nelle misure e/o specifiche tecniche fornite dal Cliente;
(v) deposito, manutenzione e/o pulizia non conformi alle istruzioni di PBA;
(vi) installazione non conforme alle istruzioni di PBA e/o eseguita con materiali non idonei;
(vii) qualsiasi altra causa non imputabile a PBA.
Decade dalla garanzia altresì il Cliente che non provveda regolarmente al pagamento del prezzo concordato, quand'anche l'inadempimento o il ritardo riguardi solo parte del prezzo complessivo dei Prodotti.
7.5 Ferma restando l'applicazione delle norme in materia di responsabilità per danno da prodotti difettosi, e l'eventuale responsabilità in caso di dolo o colpa grave, PBA non sarà responsabile per i danni diretti, indiretti o incidentali che il Cliente e/o terzi dovessero subire a causa di difetti dei Prodotti. Il Cliente non avrà titolo per risolvere il Contratto per vizi e/o difetti dei Prodotti coperti della presente garanzia, in caso di puntuale adempimento da parte di PBA ai relativi.
7.6 I Prodotti composti da legno, pvc, gomma, laminati e/o da altri materiali naturali saranno qualitativamente conformi, nei limiti di una ragionevole approssimazione, ai relativi campioni esaminati dal Cliente prima della conclusione del Contratto.
In nessun caso, pertanto, i campioni dei Prodotti esaminati dal Cliente potranno essere considerati quale termine di paragone esclusivo per l'aspetto esteriore dei Prodotti.
Ferma la garanzia di cui al presente articolo 7. eventuali differenze cromatiche e/o estetiche (nervatura del legno, intensità delle tonalità dei colori, ecc.) dei Prodotti consegnati, rispetto alle caratteristiche dei relativi campioni esaminati dal Cliente, non conferiranno a quest'ultimo il diritto di risolvere il Contratto e/o di chiedere la sostituzione degli stessi ovvero una riduzione del prezzo.
7.7 In nessun caso le differenze cromatiche fra Prodotti dello stesso tipo e/o colore, consegnati con partite e/o in momenti diversi, potranno essere qualificate come vizi e/o difetti dei Prodotti, né daranno titolo al Cliente per pretendere la sostituzione e/o la riduzione del relativo prezzo.
8. ERRORI DI STAMPA
Non siamo responsabili per errori di stampa in cataloghi e listini. Tutte le immagini e le dimensioni non sono vincolanti. Ci riserviamo espressamente il diritto di apportare delle modifiche. Lo stesso vale per le modifiche di progettazione apportate nell'interesse del miglioramento tecnico dei prodotti.

9. FORO COMPETENTE
Per qualsiasi controversia relativa alle presenti Condizioni Generali, a un qualsiasi Contratto e/o alla fornitura di Prodotti sarà competente in via esclusiva il Tribunale di Vicenza.
PBA avrà in ogni caso titolo, a sua esclusiva discrezione, di agire avanti il foro del luogo dove il Cliente ha la propria sede legale.

10. LEGGE APPLICABILE
Le presenti Condizioni Generali di vendita e qualsiasi Contratto saranno disciplinati dalla legge italiana.
Qualora il Cliente sia un soggetto di diritto straniero e/o comunque un soggetto avente la propria sede legale o il principale stabilimento all'estero, i Contratti relativi alla fornitura dei Prodotti saranno in ogni caso regolati dalla Convenzione delle Nazioni Unite sui Contratti di Vendita Internazionale di beni mobili (Convenzione di Vienna, 11 aprile 1980).

11. RINUNCE
La circostanza che PBA non faccia valere uno qualsiasi dei diritti di cui alle presenti condizioni generali, non potrà essere intesa come implicita rinuncia a tali diritti, né impedirà a PBA di pretenderne la puntuale e rigorosa osservanza in altro momento.

12. LINGUA
Il Cliente sottoscrive le presenti condizioni generali in italiano e in inglese, restando inteso che in caso di contrasto e/o divergenza fra le due versioni, prevarrà sempre il testo in lingua italiana.

pba S.p.A. Via Enrico Fermi, 1 36056 Tezze sul Brenta (Vicenza) Italia Tel. +39 0424 5451 info@pba.it www.pba.it
pba Deutschland GmbH Alter Graben 47-49 D-47918 Tönisvorst Deutschland Tel. +49 2151 82006 0 info@de.pba.it www.pba.it
pba USA, Inc. 68 34th Street Suite C405 Unit 20 Industry City Brooklyn NYC NY 11232 United States Tel. +1 212 255 4605 office@pba-usa.us

November 2023 - 155